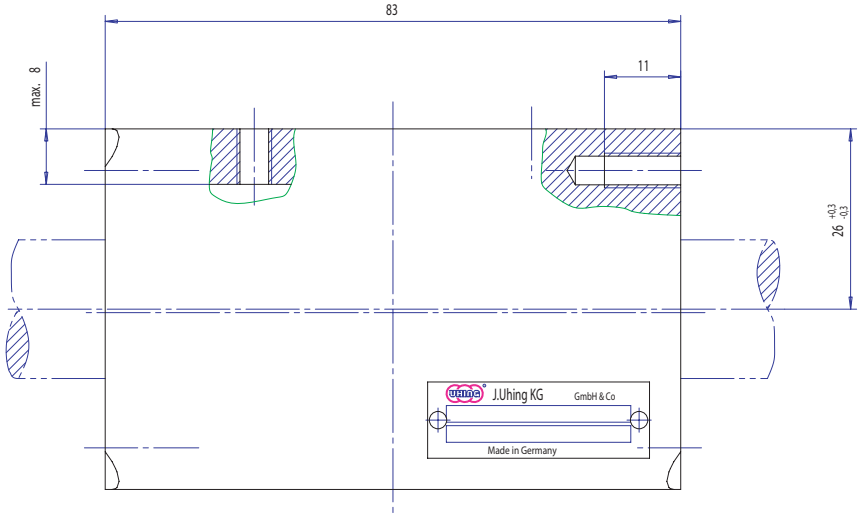

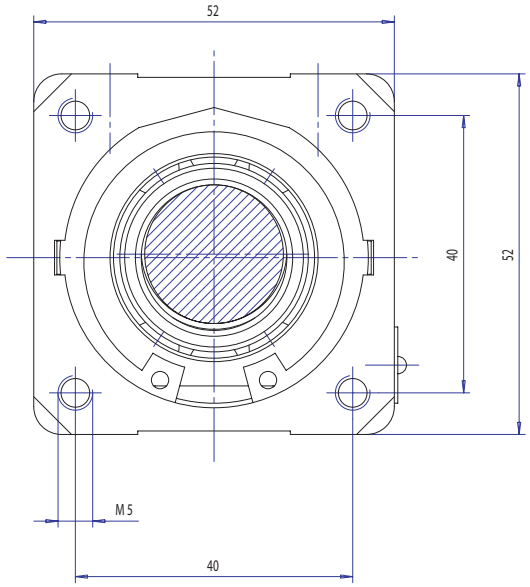

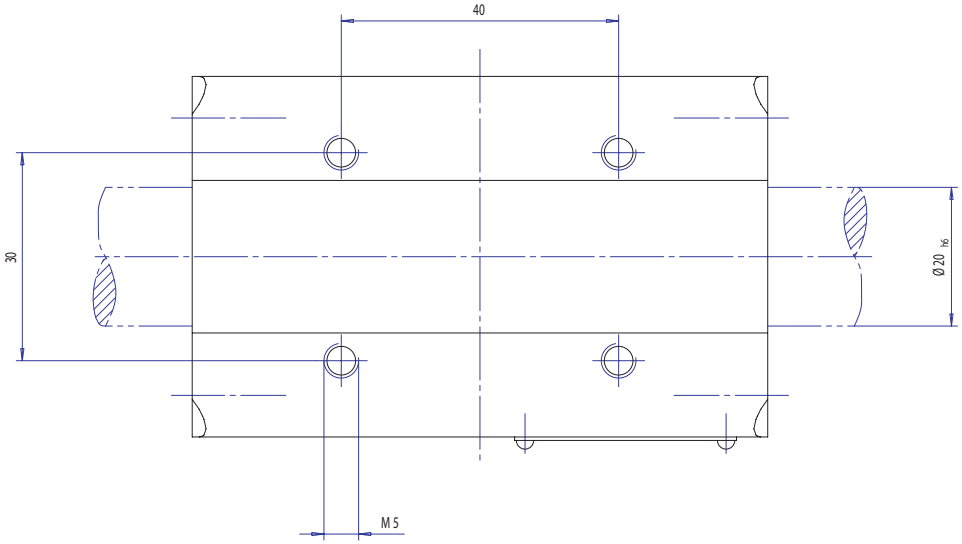

Aenderung vorbehalten Subject change without notice

				Werkstoff, Halbzeug			Maástab 2:1	Oberflaechen-beschaffenheit DIN ISO 1302			
									Paámaá	o.Abmaá	u.Abmaá
					Datum	Name	Zeichnungs-Nr.				
				Gez.	09.07.98	Reil	10C2720.7001				
				Gepr.	09.07.98	Haase					
				Norm.	09.07.98	Kruse	Ersatz fuer				
AeB	Ae.A.-Nr.	Datum	Name				Benennung				
Allgemeintoleranzen Form- und Lagetoleranzen DIN 7168-m-A							RS4-20-4R/L...				
							Fuer diese Zeichnung behalten wir uns alle Rechte nach DIN 34 vor.				

Nur mit QQ gerdem

RUKON